Electrolux PROFESSIONAL

# Ravintolalaiteet
# e-XP 700 OptiOil rasvakeitin HP 1X10 litraa, 400mm

KAPPALE #

MALLI #

NIMI #

SIS #

AIA #



**371221 (E7KKQTBAMCG)** E-XP 700 OPTIOIL RASVAKEITIN HP 1X10L, 400MM

## Lyhyt spesifikaatio

**Kapp. Nro.**

Sähkökäyttöinen, vapaasti seisova e-XP 700 OptiOil rasvakeitin HP 10 litran altaalla, jossa sisäiset vastukset. Varustettu suurella digitaalisella näytöllä ja integroidulla öljynsuodatusjärjestelmällä. Toimitukseen kuuluu 1 kori ja kansi sekä 1 ovi.

## Ominaisuudet

- OptiOil-rasvakeittimet on suunniteltu optimoimaan öljynkulutusta – verrattuna perinteisiin sisäisillä vastuksilla varustettuihin rasvakeittimiin – mikä varmistaa alhaisemmat käyttökustannukset.
- Sisäiset, korkean suorituskyvyn vastukset on suunniteltu tarjoamaan nopean lämmönsiirron ja vakaan lämpötilansäädön, mikä varmistaa nopean esilämmityksen, korkean tuottavuuden ja tasaiset paisto-olosuhteet.
- Paisto-altaiden sisäiset AISI-304 -vastukset voidaan nostaa ylös helpompaa puhdistusta varten.
- Suuri, selkeä digitaalinen näyttö, joka näyttää lämpötilan sekä laitteen ja vastusten päällä/pois-tilan.
- Öljytason varoitus kehottaa käyttäjää lisäämään öljyä, jotta paistotulos pysyy tasaisena.
- Alennettu tehoasetus kiinteän rasva sulattamista varten.
- Integroitu öljyn suodatusjärjestelmä, johon sisältyy öljynkiertopumppu.
- Yksikkö on suunniteltu edistyneisiin suodatinjärjestelmiin, joissa on paperisuodattimet, jotka poistavat pienimmätkin ruokajäämät ja pidentävät öljyn käyttöikää.
- Kaikki pääkomponentit sijaitsevat laitteen edessä ja ovat helposti huollettavissa.
- Öljy tyhjentyy hanan kautta altaan alle sijaitsevaan tyhjennyssäiliöön.
- Turvajärjestelmä suojaa ylikuumenemiselta ja voidaan tarvittaessa palauttaa manuaalisesti.
- Sähköinen termostaattinen öljynlämpötilan säätö enintään 185 °C asti.
- Laite asennetaan korkeussäädettäville, ruostumattomasta teräksestä valmistetuille jaloille.
- Valinnainen kannettava öljynlaadun valvontalaite (koodi 9B8081) tehokkaaseen öljynhallintaan.
- Vakiona mukana on yksi täysikokoinen kori ja kansi sekä yksi oikeanpuoleinen ovi kaapille.

## Rakenne

- Ulkopaneelit ruostumatonta terästä ja Scotch Brite -viimeistelyllä.
- Laitteet ovat valmistettu laserleikkaamalla, jolloin saumakohdat ovat yhtenäisiä, eikä likataskuja pääse muodostumaan. Puhtaanapito on helppoa.
- Laitteen päälliosa on valmistettu yhtenäisestä 1,5 mm paksusta ruostumattomasta teräksestä.
- Altaan sisäpuolen pyöristetyt kulmat helpottavat puhdistamista.
- Suojausluokka IPX4

## Vastuullisuus

- Sveitsin energiatehokkuusasetuksen (730.02) mukainen malli.
- Standby tila vähentää energiankulutusta ja varmistaa nopean palautumisen max. lämpötilaan

**HYVÄKSYNTÄ:**

## Sisältyvät varusteet

- 1 kpl Ruostumattomasta teräksestä valmistettu öljynsuodatin PNC 200954
- 1 kpl Ovi avojalustaan PNC 206350

## Lisävarusteet

- Paperisuodatin sarja 23l rasvakeittimen öljynsuodatusjärjestelmään PNC 200085 ❑
- Jatkosarja öljynpoistoon, 23 l rasvakeittimet PNC 200087 ❑
- Ruostumattomasta teräksestä valmistettu öljynsuodatin PNC 200954 ❑
- Liitossarja PNC 206086 ❑
- Jalkasarja laipalla PNC 206136 ❑
- Potkupelti 400mm, eteen, valuasennus PNC 206147 ❑
- Potkupelti 800mm, valuasennus PNC 206148 ❑
- Potkupelti 1000mm, eteen, valuasennus PNC 206150 ❑
- Potkupelti 1200mm, valuasennus PNC 206151 ❑
- Potkupelti 1600mm, valuasennus PNC 206152 ❑
- Tuki 400 mm silta-asennus PNC 206154 ❑
- Potkulista 400 mm PNC 206175 ❑
- Potkulista 800 mm PNC 206176 ❑
- Potkulista 1000 mm PNC 206177 ❑
- Potkulista 1200 mm PNC 206178 ❑
- Potkulista 1600 mm PNC 206179 ❑
- Jalkasarja, 4 kpl, valuasennus PNC 206210 ❑
- Potkupelti sivulle, 2 kpl - 700XP PNC 206249 ❑
- Potkupeltipari valuasennukseen PNC 206265 ❑
- Tuuletuskanavan korotusritilä, 400mm PNC 206303 ❑
- Sivukaide oikea ja vasen PNC 206307 ❑
- takakaide 800 mm PNC 206308 ❑
- Ovi avojalustaan PNC 206350 ❑
- Jalustan tuki jaloille tai pyörille - 400 mm (700/900) PNC 206366 ❑
- Jalustan tuki jaloille tai pyörille - 800mm (700/900) PNC 206367 ❑
- Jalustan tuki jaloille tai pyörille - 1200mm (700/900) PNC 206368 ❑
- Jalustan tuki jaloille tai pyörille - 1600mm (700/900) PNC 206369 ❑
- Jalustan tuki jaloille tai pyörille - 2000mm (700/900) PNC 206370 ❑
- Takapaneeli - 600mm (700/900XP) PNC 206373 ❑
- Takapaneeli - 800mm (700/900) PNC 206374 ❑
- Takapaneeli - 1000mm (700/900) PNC 206375 ❑
- Takapaneeli - 1200mm (700/900) PNC 206376 ❑
- Ilma-aukon verkkoritilä 400mm 700/900XP PNC 206400 ❑
- Jalustan tuki jaloille/pyörille (600 mm) PNC 206431 ❑
- 2 kpl sivupeitelevyt 700x700 mm PNC 216000 ❑



Yritys varaa oikeuden muuttaa tuotetietoja ilman erillistä ilmoitusta.
Informaatio oikea tulostusajankohtana

# Ravintolalaiteet
# e-XP 700 OptiOil rasvakeitin HP 1X10 litraa, 400mm

Edestä

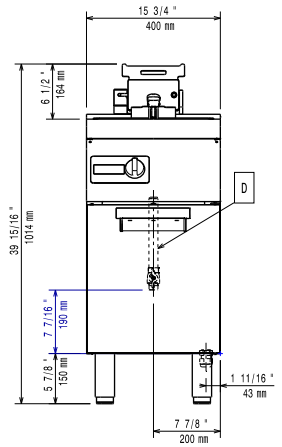


Sivulta

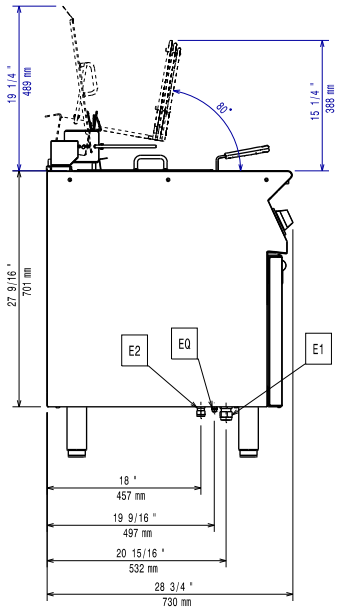


EI = Sähköliitäntä
EQ = Ekvipotentiaali ruuvi

Päältä

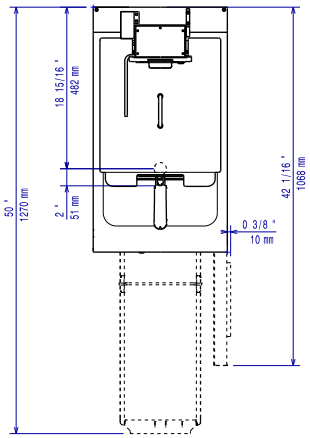


## Sähkö

| | |
|---|---|
| **Jännite:** | 380-415 V/3N ph/50-60 Hz |
| **Kokonaisteho:** | 12 kW |

## Avaintieto

| | |
|---|---|
| **Altaan hyötytilavuus (leveys):** | 240 mm |
| **Altaan hyötytilavuus (korkeus):** | 203 mm |
| **Altaan hyötytilavuus (syvyys):** | 380 mm |
| **Altaan tilavuus:** | 9 lt MIN; 12 lt MAX |
| **Termostaatin säätöalue:** | 100 °C MIN; 185 °C MAX |
| **Ulkomitat, leveys:** | 400 mm |
| **Ulkomitat, syvyys:** | 730 mm |
| **Ulkomitat, korkeus:** | 850 mm |
| **Nettopaino:** | 48.5 kg |
| **Kuljetuspaino:** | 61 kg |
| **Kuljetuskorkeus:** | 1230 mm |
| **Kuljetusleveys:** | 480 mm |
| **Kuljetussyvyys:** | 820 mm |
| **Kuljetustilavuus:** | 0.48 m³ |
| **Sertifiointi ryhmä** | eXPEFI7110 |



Yritys varaa oikeuden muuttaa tuotetietoja ilman erillistä ilmoitusta.
Informaatio oikea tulostusajankohtana

2026.11.19